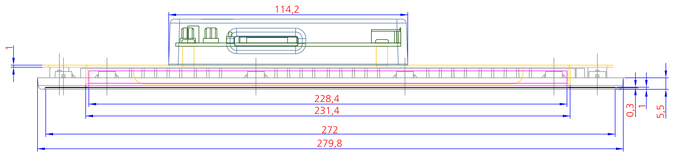
114,2
1
228,4
231,4
272
279,8
0,3
1
5,5

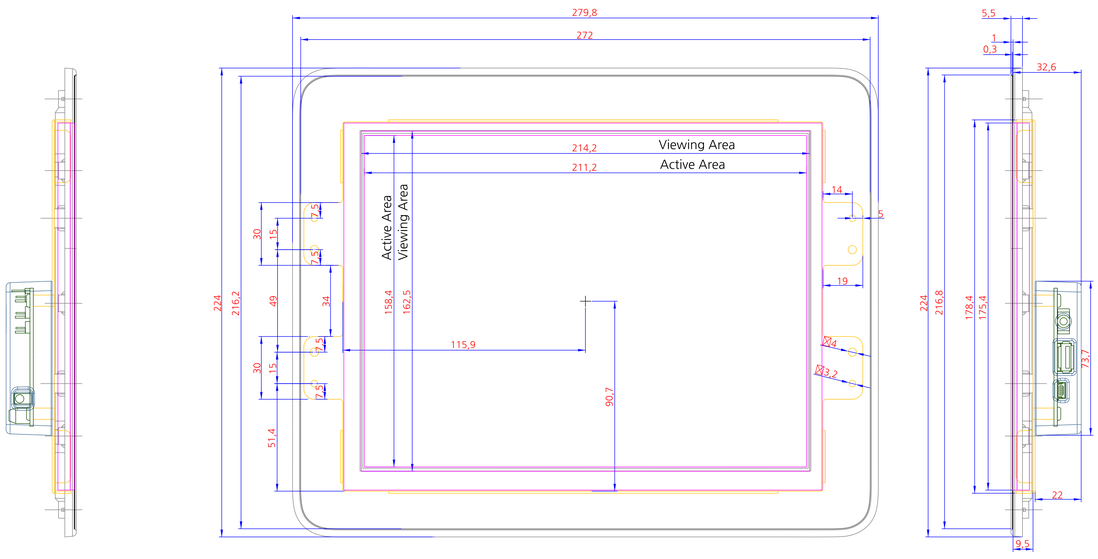
279,8
272
224
216,2
214,2
Viewing Area
211,2
Active Area
Active Area
Viewing Area
158,4
162,5
115,9
90,7
14
5
19
30
15
7,5
7,5
34
49
7,5
30
15
7,5
51,4
5,5
1
0,3
32,6
224
216,8
178,4
175,4
73,7
22
9,5

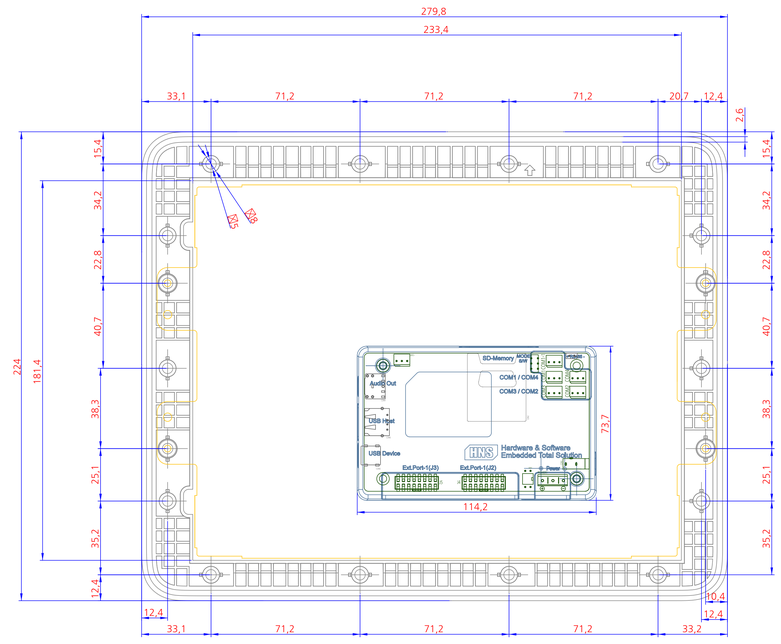
279,8
233,4
33,1
71,2
71,2
71,2
20,7
12,4
2,6
15,4
34,2
22,8
40,7
38,3
25,1
35,2
12,4
224
181,4
Ø3,2
Ø5
SD-Memory
MOD-Port
Ethernet
COM1 / CDM4
COM3 / CDM2
Audio Out
USB Host
USB Device
Ext.Port-1(J3)
Ext.Port-1(J2)
Power Sw
Hardware & Software
Embedded Total Solution
73,7
114,2
10,4
12,4
33,1
71,2
71,2
71,2
33,2

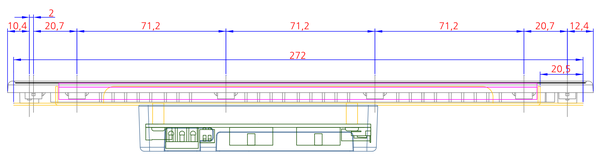
10,4
2
20,7
71,2
71,2
71,2
20,7
12,4
272
20,5