10.2인치(템플릿)

HNS Bezel
Template 151014

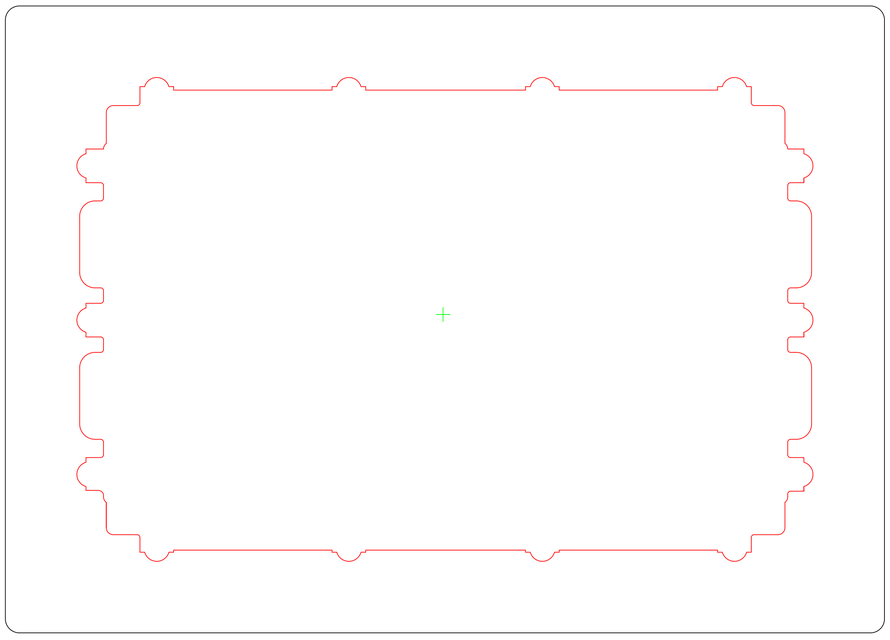

정면에서 바라본 레이저컷팅 도면입니다.

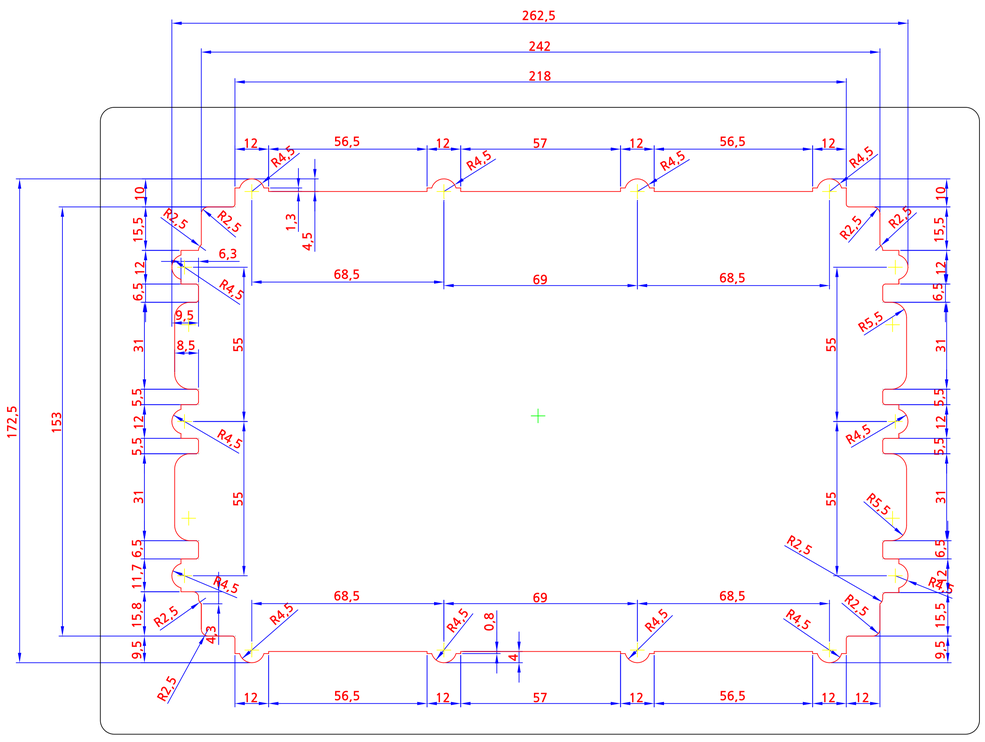
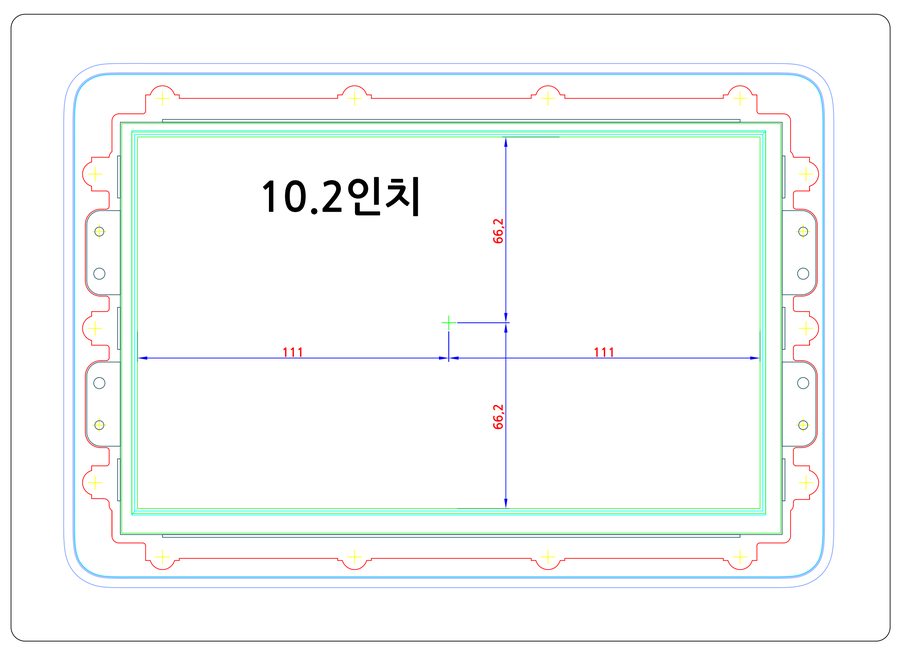
정면에서 바라본 치수도면입니다.